vanEsch

www.van-esch.com

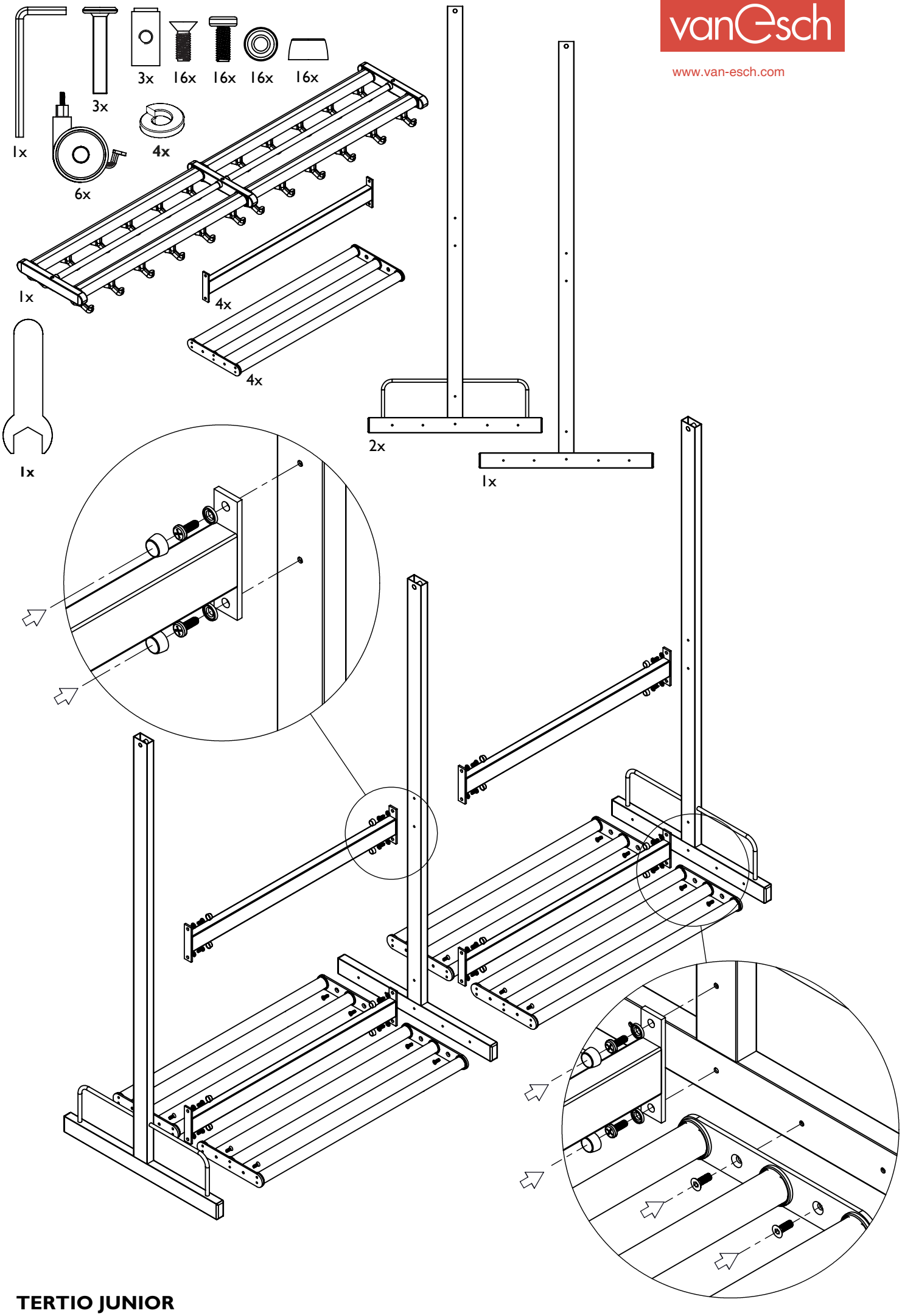

TERTIO JUNIOR

vanEsch

www.van-esch.com

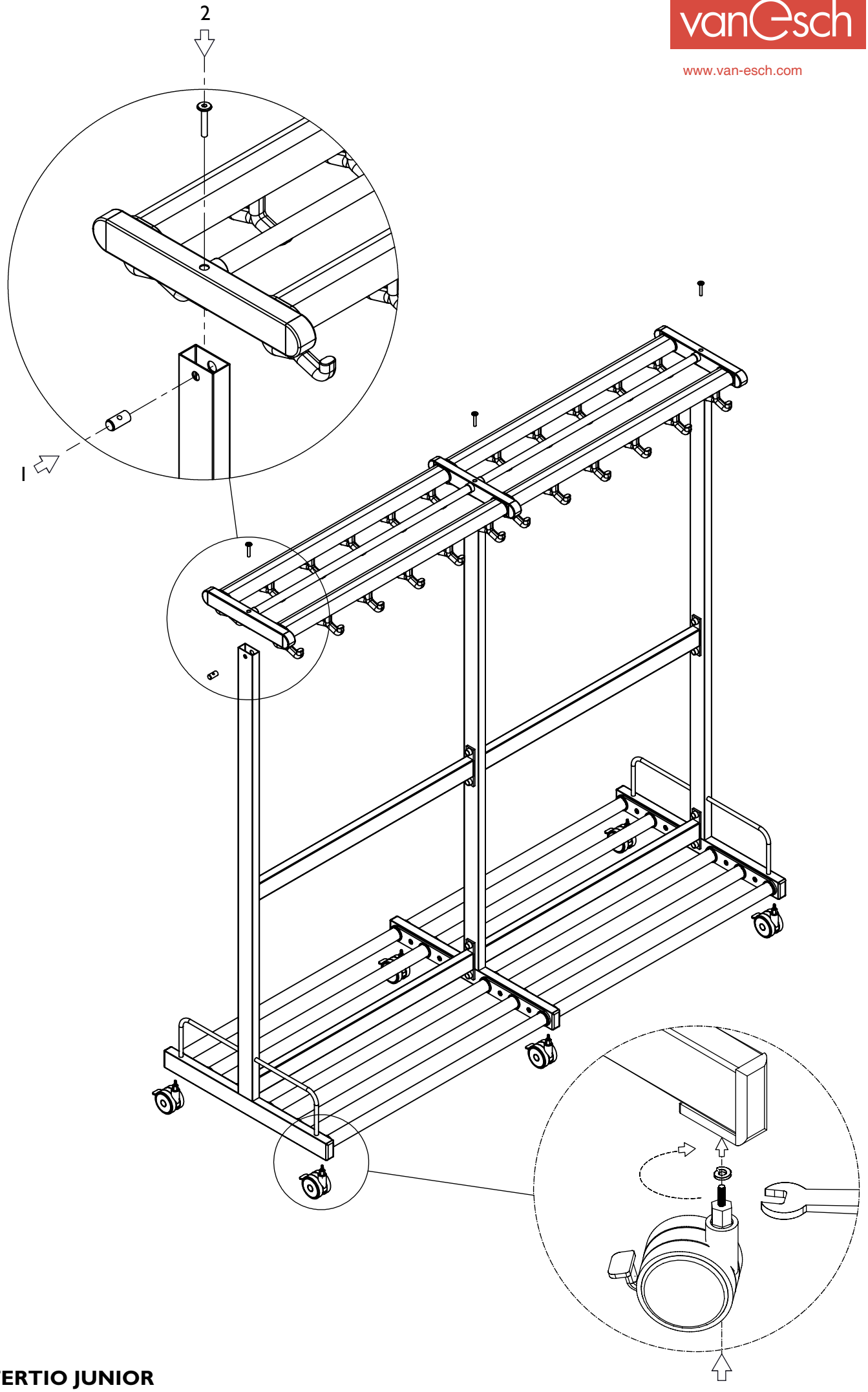

TERTIO JUNIOR